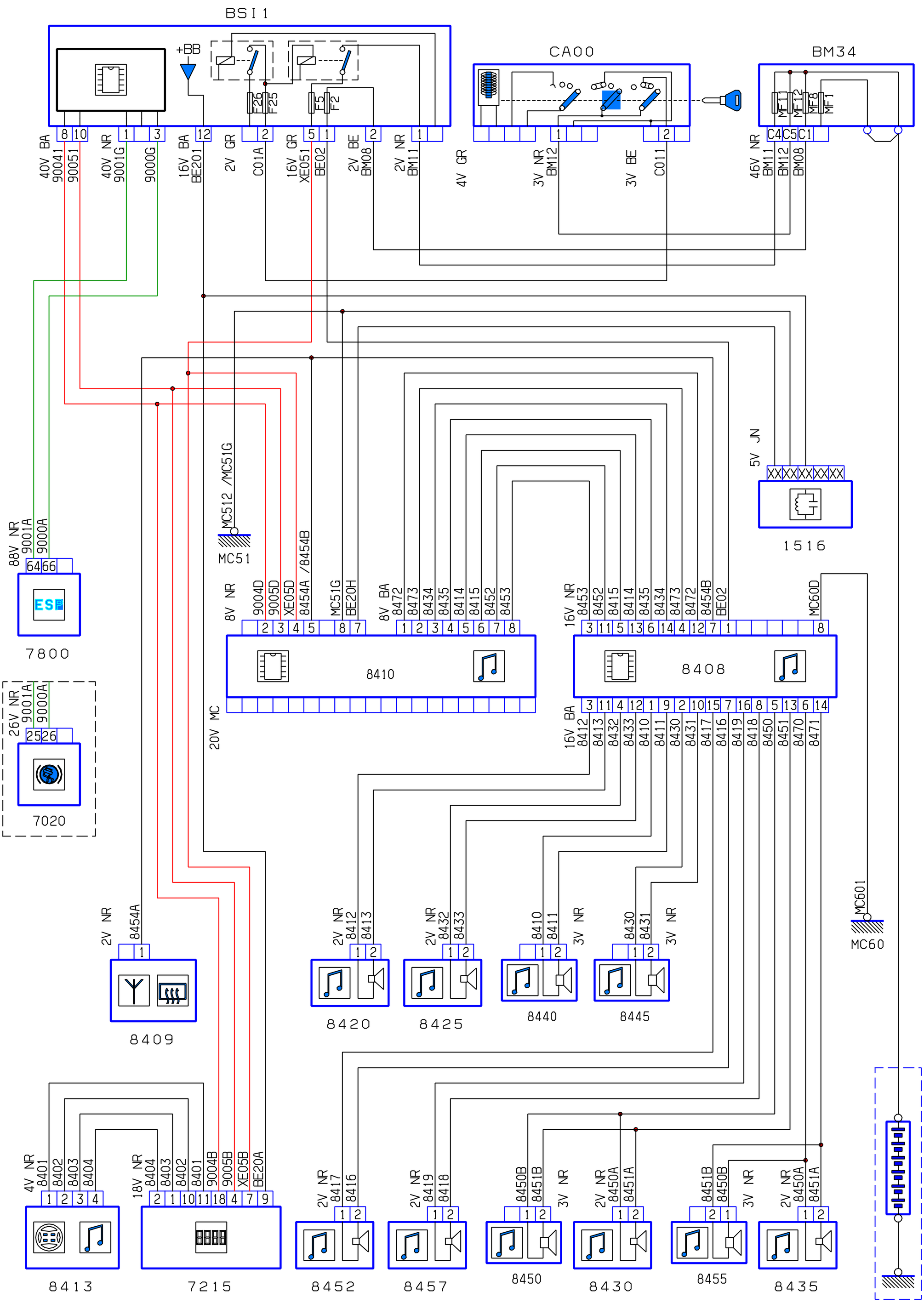
BSI1
+BB
F26
F25
F5
F2
CA00
BM34
MF11
MF12
MF8
MF1
40V BA 90041
90051
40V NR 9001G
9000G
16V BA BE201
2V GR C01A
16V GR XE051
BE02
2V BE BM08
2V NR BM11
4V GR
3V NR BM12
3V BE C011
46V NR BM11
BM12
BM08
5V JN
1516
88V NR 9001A
9000A
7800
26V NR 9001A
9000A
7020
MC512 /MC51G
MC51
8V NR 9004D
9005D
XE05D
8454A /8454B
MC51G
BE20H
8V BA 8472
8473
8434
8435
8414
8415
8452
8453
8410
16V NR 8453
8452
8415
8414
8435
8434
8473
8472
8454B
BE02
MC60D
8408
16V BA 8412
8413
8432
8433
8410
8411
8430
8431
8417
8416
8419
8418
8450
8451
8470
8471
20V MC
2V NR 8454A
8409
2V NR 8412
8413
8420
2V NR 8432
8433
8425
8410
8411
3V NR
8440
8430
8431
3V NR
8445
MC601
MC60
4V NR 8401
8402
8403
8404
8413
18V NR 8404
8403
8402
8401
9004B
9005B
XE05B
BE20A
7215
2V NR 8417
8416
8452
2V NR 8419
8418
8457
8450B
8451B
3V NR
2V NR 8450A
8451A
8450
8430
8451B
8450B
3V NR
2V NR 8450A
8451A
8455
8435

D3AKL0UR